OFU – Ortsfunk
Landeswarnzentrale

OFU – Ortsfunk

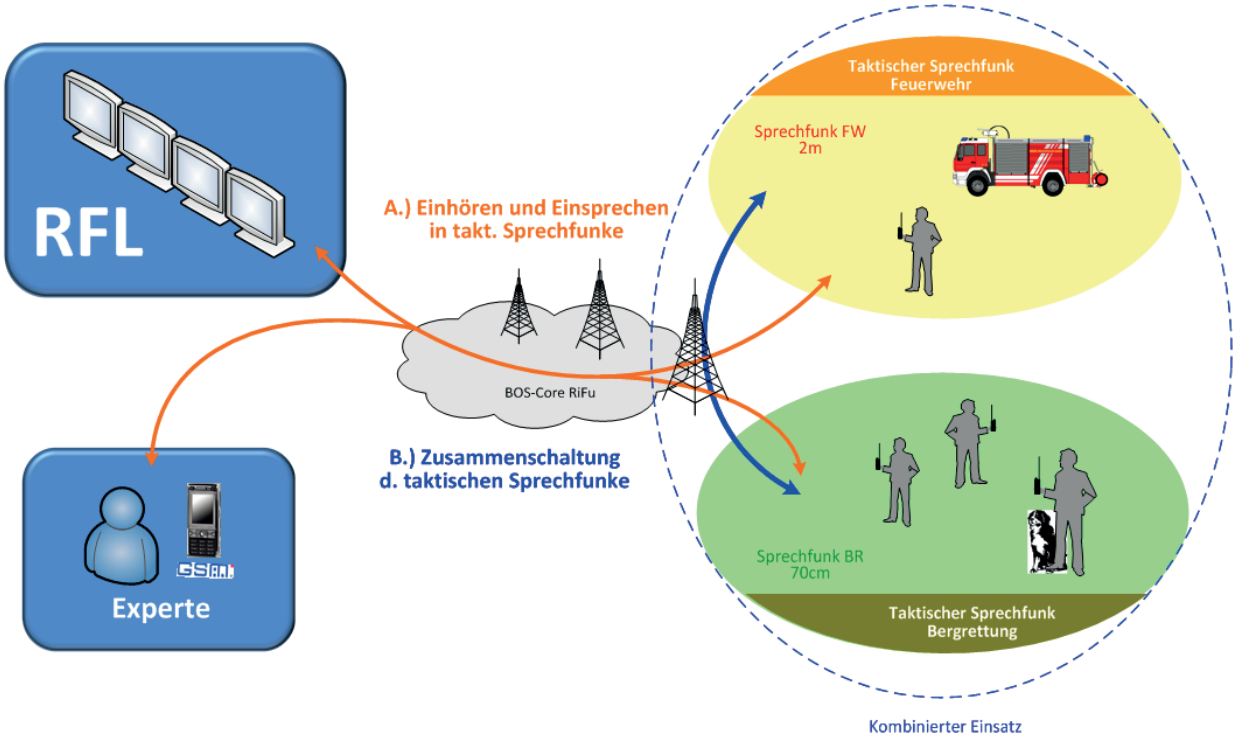

Kurzbeschreibung

Der Ortsfunk - auch „OFU" genannt - ist die Möglichkeit der beiden Alarm- und Notrufzentralen RFL und LWZ die taktischen Funkkanäle der Behörden und Organisationen mit Sicherheitsaufgaben (BOS) im Einsatzfall über entsprechende Infrastruktur landesweit mithören zu können. Für diesen Zweck wurde an bestimmten Relaisstandorten im Lande ein 2 m bzw. 70 cm Funkgerät mit den div. Frequenzen der Feuerwehr, Bergrettung, Rotes Kreuz und der Wasserrettung installiert. An bestimmten Höhenstandorten wurde zusätzlich je nach Bedarf ein Flugfunkgerät, ein Kanal 4 Relais bzw. ein 4 m Funkgerät hinzugefügt. Der OFU dient auch als landesweite Ausfallsebene bei Ausfall oder Überlast im Bündelfunksystem.

Features

- Die RFL hat die Möglichkeit, den Einsatzfunkverkehr vor Ort mitzuhören sowie bei Bedarf einzusprechen.
- Dient der RFL als Ausfallsebene für das Bündelfunksystem
- Mithörmöglichkeit über Telefoneinwahl - Notebene
- Zusammenschaltung von verschiedenen Funkgeräten (Funkkanälen) an einem Relaisstandort
  - 2 m FW-Kanal mit 70 cm BR-Kanal (Sucheinsatz)
  - Flugfunk-Kanal mit 70 cm RK-Kanal (RK Einsatz bei Nacht mit REGA-Hubschrauber)
- Zusammenschaltung von verschiedenen Funkgeräten (Funkkanälen) an zwei Relaisstandorten
  - Im Anlassfall kann dies durch die RFL/LWZ geschaltet werden

OFU – Ortsfunk
Landeswarnzentrale

Blockschaltbild einer OFU-Station

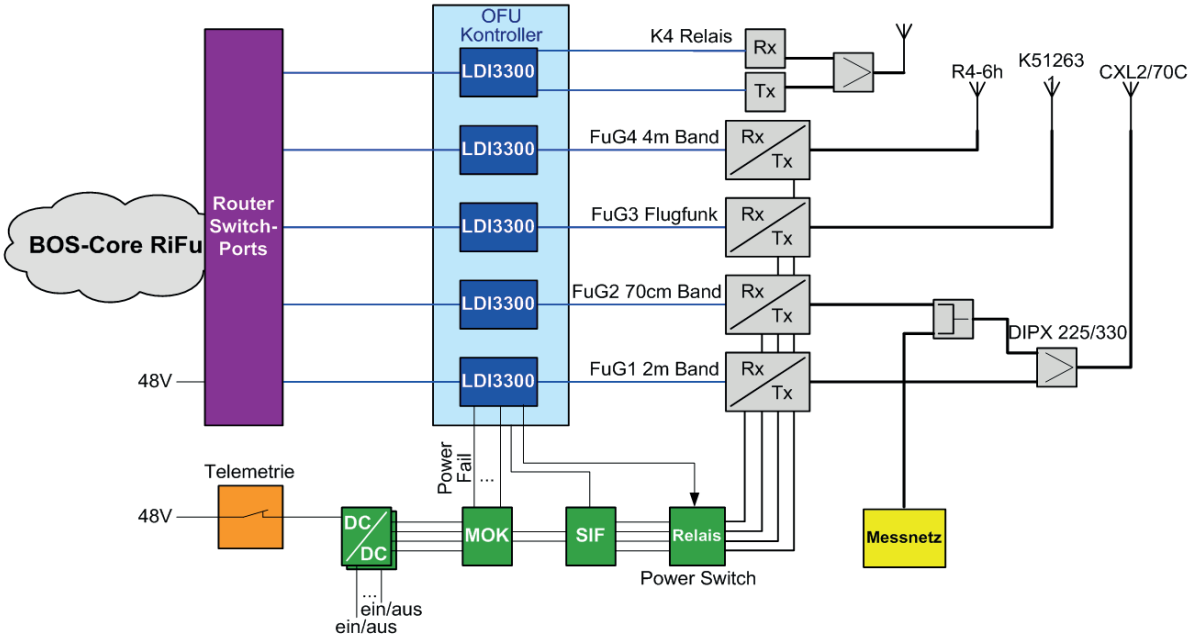

Flugfunk-Funkgerät
Dittel FSG90

4m/2m/70cm Funkgerät
TAIT TM8110

Ortsfunk-Kontroller
Center LDI3300

DC/DC
Spannungsversorgung
Monovolt GK120

Standort	Funkgerät				
	70cm	2m	K4 Relais	Flugfunk	4m
Albona	X	X			
Baumgarten	X	X			
Diedamskopf	X	X		X	
Faschina		X	X		
Fußach	X	X			
Kreuzjoch	X	X		X	
Möggers	X	X	X	X	X
Obertromenier	X	X	X		
Rüfikopf	X	X		X	
Schwarzkopf	X	X		X	
Vorderälpele	X	X	X		
Walmendingerhorn	X	X	X		

Amt der Vorarlberger Landesregierung | Fachbereich Landeswarnzentrale | Landhaus, Römerstraße 15, 6901 Bregenz
Österreich | www.lwz-vorarlberg.at | soc@lwz-vorarlberg.at | T +43 5522 201 3500 | F +43 5522 201 3550